prefabricados de pachuca, s.a. de c.v.

oficina de ventas:
río amajac 101 - a,
esq. viaducto rojo gomez
tel: 718 42 y 71 4 19 00 pachuca, hgo.

planta : av. san miguel azoyatla 200
(entre av. carboneras y guanacastle) col. azoyalta
c. p. 42083 tels: 71 4 69 29 y 71 4 74 00
mineral de la reforma, hgo.

BLOCK HUECO - FICHA TECNICA Y PROCESO CONSTRUCTIVO

(desplante de muros)

Desplante de Block

dibujo S/E

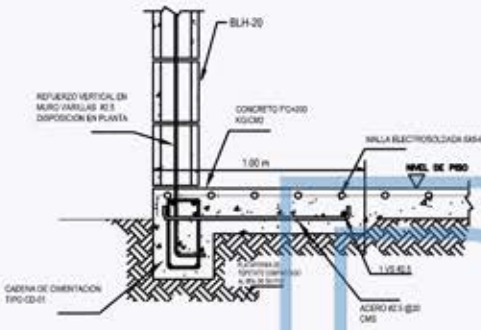

Isometrico block

dibujo S/E

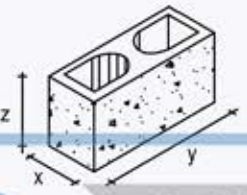

Nomenclatura	Unidad	X	Y	Z	Resistencias	Peso	Absorción
BLH-10 (Entero)	cm	10.00	20.00	40.00	90 km/cm2	10 Kg	10%
BLH-10 (Mitad)	cm	10.00	20.00	20.00	90 km/cm2	5 Kg	10%
BLH-12 (Entero)	cm	12.00	20.00	40.00	90 km/cm2	11 Kg	10%
BLH-12 (Mitad)	cm	12.00	20.00	20.00	90 km/cm2	6 Kg	10%
BLH-15 (Entero)	cm	15.00	20.00	40.00	90 km/cm2	13 Kg	10%
BLH-15 (Mitad)	cm	15.00	20.00	20.00	90 km/cm2	7 Kg	10%
BLH-20 (Entero)	cm	20.00	20.00	40.00	90 km/cm2	16 Kg	10%
BLH-20 (Mitad)	cm	20.00	20.00	20.00	90 km/cm2	9 Kg	10%

Castillo en Esquina

dibujo S/E

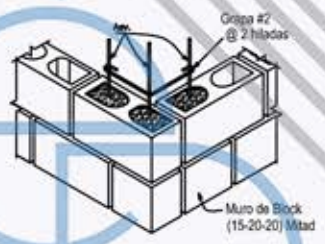

Castillo en Intermedio

dibujo S/E

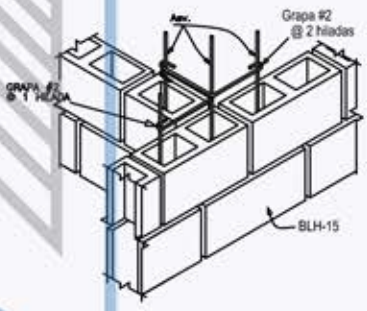

Desplante de Block Intermedio

dibujo S/E

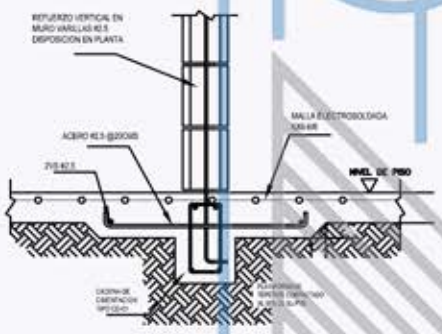

Desplante de muro con Ventana
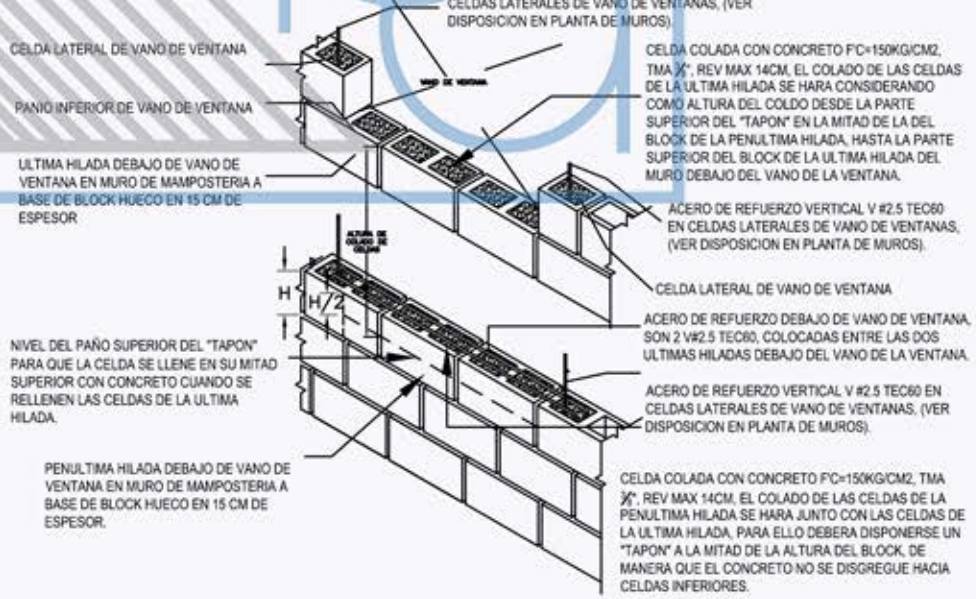
dibujo S/E